Kombi-Drehstahlhalter

Universal turning holder

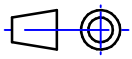

Darstellung symbolisch
symbolical drawing

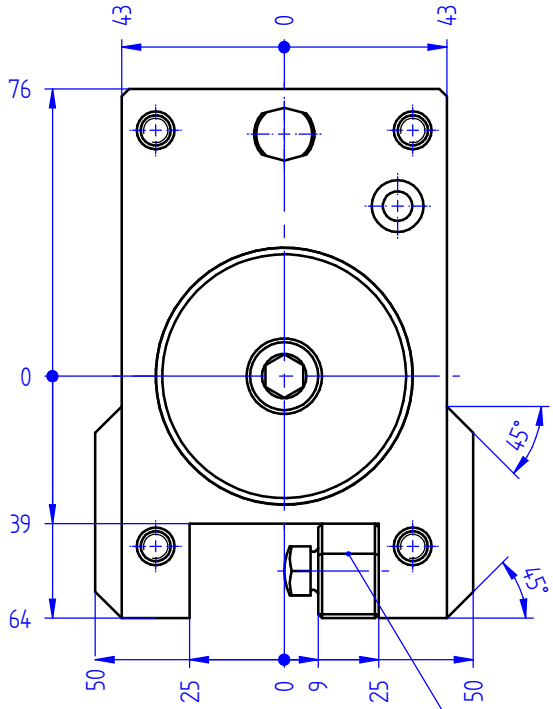

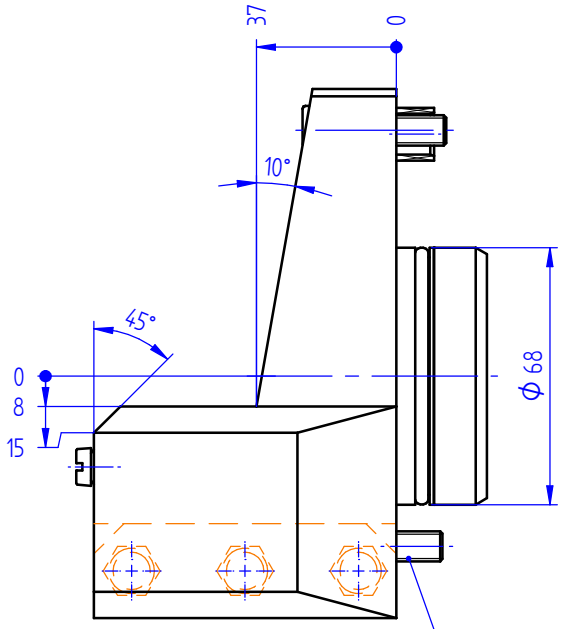

Leiste umsetzbar
fence useable on both sides

Befestigungsschrauben
fastening screws

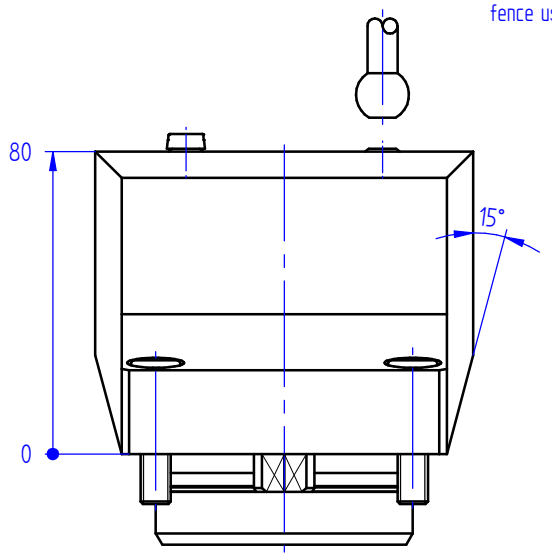

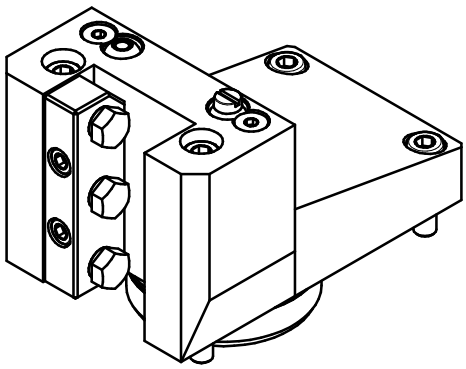

Optionen :
options :

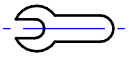

Bedienschlüssel
wrench

» weitere Ausführungen auf Anfrage
other models on request